Verteilerkasten Typ 73218

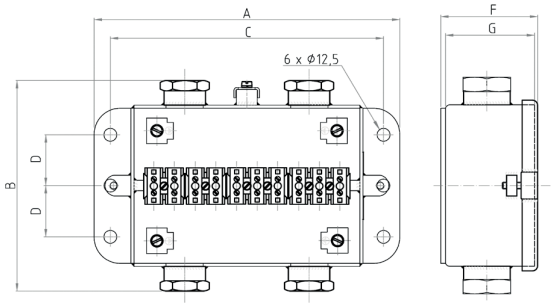

Technische Daten	
Nennspannung	**bis 1 kV AC/DC**
Nennstrom	**bis 55 A**
Leiterquerschnitt	**0,5 - 16 mm²**
Schutzart	**IP 56 (optional IP 57)**
Einsatztemperatur	**-20 °C bis +80 °C**
Material	**Stahlblech oder Edelstahl**
Dichtung	**EPDM**
Pulverbeschichtung	**RAL 1004 (gelb)**
Wandstärke	**3 mm**

Beschreibung

Kleines Klemmengehäuse für die Verbindung von 4 Kabeln und Leitungen. An den Längsseiten befinden sich jeweils zwei Einschweißstutzen mit abgesetzten Bohrungen wahlweise mit metrischem, PG- oder NPT-Gewinde in verschiedenen Gewindeanschlussgrößen. Im Inneren des Gehäuses sind auf einer Flachstahllasche Blockklemmen aus Kunststoff aufgeschraubt. Vier Schutzleiteranschlussklemmen sind in den Ecken des Gehäuses angebracht. Ein weiterer Schutzleiteranschluss befindet sich außen am Gehäuse. Zur Abdichtung des Gehäuses kommt eine Flachdichtung zum Einsatz.

Bestell-Nr. *Stahlblech*	Ausführung	Maße in mm								Leiterquer-schnitt in mm²	Bauart	Gewicht in kg
		A	B	C	D	E	F	G	H			
73218.104 GX000000000	4 Stück PG 29	295	212	265	50	-	95	80	-	0,5 - 16		ca. 6
73218.104-PG36 GX000000000	4 Stück PG 36	295	212	265	50	-	95	80	-	0,5 - 16		ca. 6
73218.104-PG42 GX000000000	4 Stück PG 42	295	212	265	50	-	95	80	-	0,5 - 16		ca. 6

<u>Folgende Informationen bei der Anfrage mitteilen:</u> Außendurchmesser des Kabels und Kabelleiterquerschnitt

Geeignete Kabel- und Leitungseinführungen und Zubehör	• **Kabelverschraubungen** • **Verschlussschrauben zum Verschließen von nicht benötigten Bohrungen**	**Optionen:**	• **Druckausgleichselement (DAE)** • **Verschiedene M-Anschlussgewindegrößen** • **Verschiedene PG-Anschlussgewindegrößen** • **Verschiedene NPT–Anschlussgewindegrößen**