Hochspannungsverbindungskasten Typ 73360 mit VIER Einführungsöffnungen

Zum Verbinden von 2 Hochspannungskabeln und –leitungen über 4 Einführungsöffnungen.

Für den Einsatz in Windkraftanlagen, im Braunkohlebereich, Tunnelbau, usw.

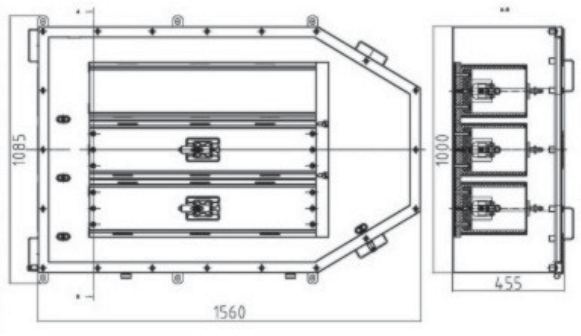

Technische Daten		
	Hauptkasten	**Nebenkasten**
Stromart	**3 AC**	**AC/DC**
Nennspannung	**bis 36 kV**	**bis 500 V**
Leiterquerschnitt	**16 - 150 mm²** **70 - 300 mm²**	**bis 10 mm²**
Schutzart	**IP 65**	
Nennstrom	**bis 650 A**	**bis 10 A**
Pulverbeschichtung	**RAL 3002 (rot)**	

Beschreibung

Das Gehäuse und der Deckel sind aus 3 mm Stahlblech oder Edelstahl gefertigt. Der Hauptkasten ist mit Klemmenträgern für zwei Leiterklemmungen, sowie mit inneren und äußeren Schutzleiteranschlussklemmen ausgestattet. Im optionalen Nebenkasten können verschiedene Klemmen zum Anschließen von Überwachungs-, Steuer- u. Lichtwellenleitern und sonstigen Hilfsleitern verbaut werden.

Auf dem Deckel: Warnschild „Hochspannung Lebensgefahr“ in Deutsch, Englisch, Türkisch, Spanisch.

Bestell-Nr. *Stahlblech*	Bestell-Nr. *Edelstahl*	Ausführung Anbauteile sind *separat zu bestellen*	Leiterquer-schnitt in mm²	Bauart	Gewicht in kg
73360.12-150-01 GX000000000	73360.12-150-01-28 GX000000000	ohne Nebenkasten 1x M120 (97-104mm) 3x M50 (27-38mm)	bis 150	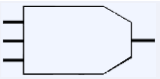	ca. 290
73360.12-150-04 GX000000000	73360.12-150-04-28 GX000000000	ohne Nebenkasten 1x M100 (84-90mm) 3x M50 (27-38mm)	bis 150	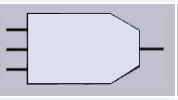	ca. 290
73360.22-300 GX000000000	73360.22-300-28 GX000000000	mit Nebenkasten	bis 300	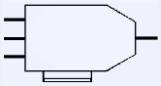	ca. 300

<u>Folgende Informationen bei der Anfrage mitteilen:</u> Außendurchmesser des Kabels und Kabelleiterquerschnitt

Geeignete Kabel- und Leitungseinführungen und Zubehör	• **Kabel- und Leitungseinführung (zweiteilig):** **Typ 74010.092-10, Bestell-Nr. GX000000000** **Typ 74010.108, Bestell-Nr. GX000000928** **Typ 74010.133, Bestell-Nr. GX000001270** • **Zwischenringe mit Verschraubungen** • **Verschlussschrauben zum Verschließen von nicht benötigten Bohrungen**	**Optionen:**	• **Deckelkontaktschalter** • **Druckausgleichselement (DAE)** • **Transportschlitten** • **thermostatgesteuerte elektrische Heizung** • **mechanische Abschließvorrichtung** • **mit oder ohne Nebenkasten**